Principe d'ouverture extérieure.

côtes pour ouverture extérieure avec piston course 400 mm.

EXTERIEUR

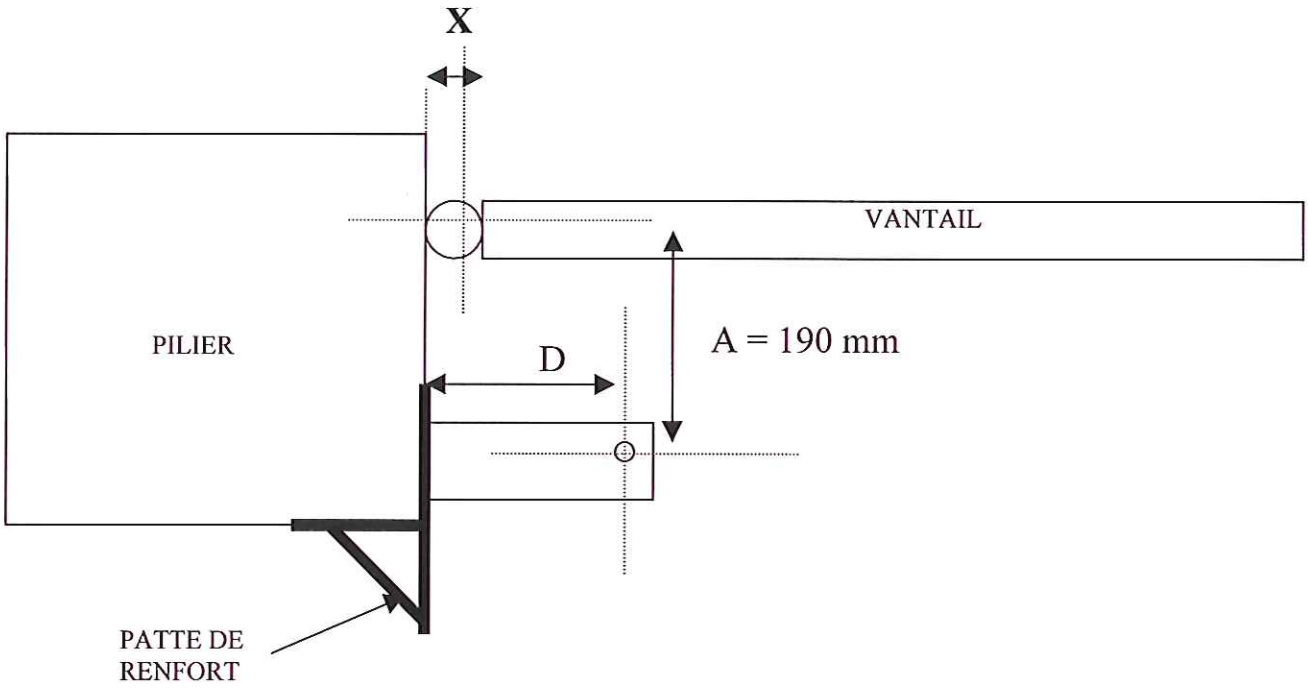

INTERIEUR

Pour implantation d'un système a deux vantaux.

la côte **D** doit être égale à **190 mm + la côte X**

la côte **A** doit être égale à 190 mm.

Les sens de rotations moteurs devront être inversées (marron et noir) , et les cellules positionnées côté intérieur de la propriété.

Il faudra peut être prévoir des pattes de renfort pour renforcer l'angle des piliers.

Attention, nous ne fournissons que la partie D de la patte, il y a trop de cas pour en fabriquer spécialement avec un côte définie.

Nota : Les butée latérales et centrales sont obligatoires en conservant 1 à 2 cm de garde au niveau des moteurs en ouverture comme en fermeture.